DISEGNO™

Prep 400760
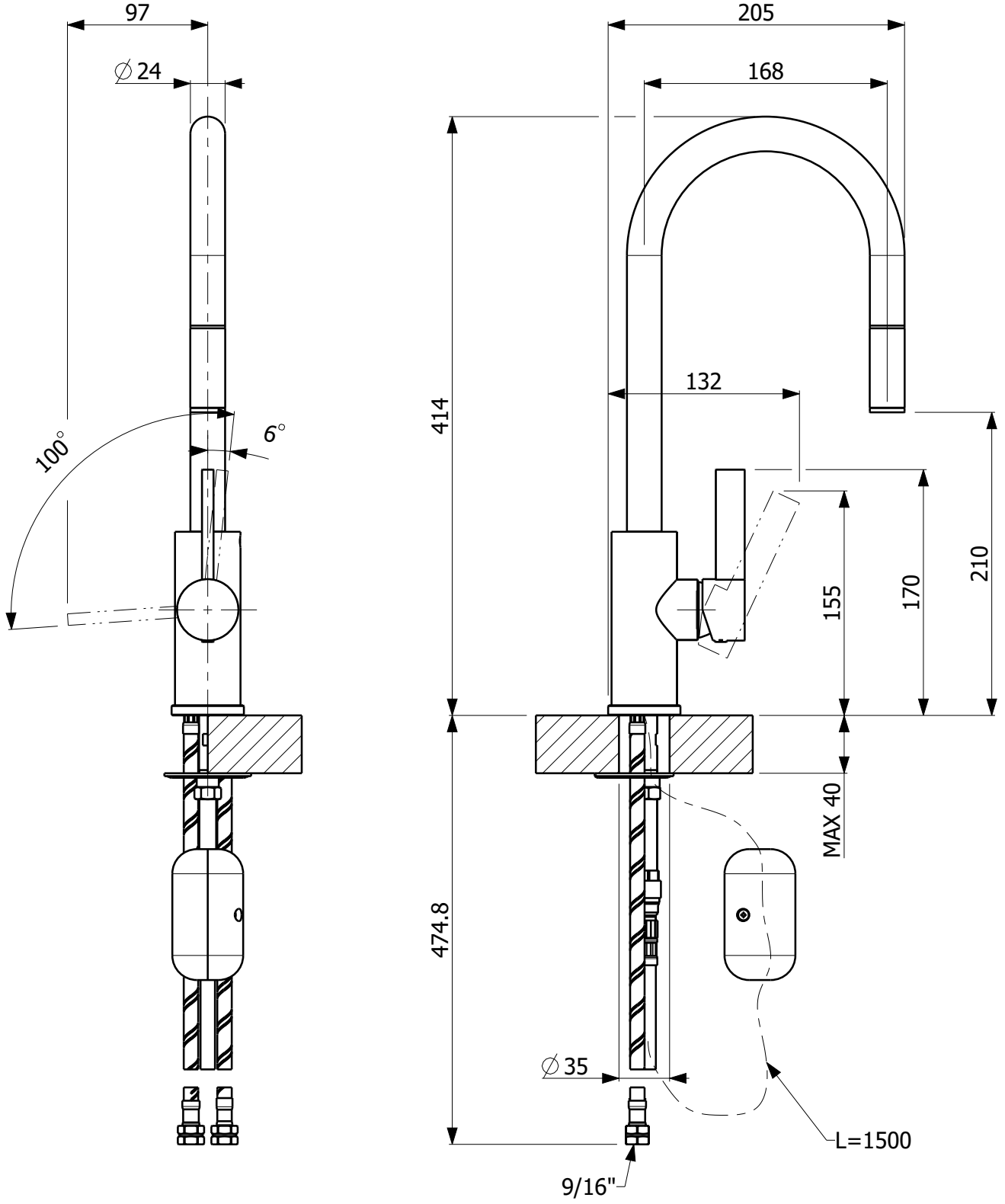
Kitchen Faucet